28 SIDOR **TRÄGLÄDJE**

LOGOSOL LANSERAR EGET BANDSÅGVERK!

NYSÅGAT

NYSÅGAT vänder sig till alla som har ett träintresse. Tidningen ges ut av LOGOSOL med två nummer per år. Läs fler nyheter och reportage på www.nysagat.se

FÖR OSS SOM ÄLSKAR TRÄ | OM ATT FÖRÄDLA, BYGGA, BEVARA OCH INREDA | NR 2 • 2017

INSPIRERANDE BYGGPROJEKT

RITNING! BYGG EN *carport*

MÖBELSNICKARE

MED KÄNSLA FÖR TRÄ

LOGOSOL

WWW.NYSAGAT.SE

NYSÅGAT

HÖSTEN 2017

3. STRATEGISK UTVECKLING
Egen produktutveckling är hjärtat i Logosols verksamhet.

4.5. NY FARMER'S MODELL
Logosol F2 Farmer's tar portabel kedjesågning till en helt ny nivå.

6-7. VÄRLDSLANSERING MED STÅENDE OVATIONER
Logosol lanserar eget bandsågverk.

8-9. HEMTREVLIGT NYBYGGE
Hemma hos familjen Kardin utanför Östersund.

10-11. WIKSTRÖMS MÖBLER
Alexander Wikström sågar och bygger från grunden.

13.BYGG EN CARPORT!
Vi presenterar byggritningar i samarbete med Svenskt Trä.

MITTUPPSLAGET
Vi hälsar på hemma hos Dick Bewarp i hans husbygge, som är känt från TV.

16. LÄR DIG SÅGA OCH BYGGA
Anmäl dig till årets kurser i Härnösand och Stockholm!

20-21. RENOVERING PÅ HÖJDEN
Klockstapeln från 1600-talet får nytt liv med Pierre Bossons Solosåg.

22. ENKEL TRÄTORKNING
Låt vårvindarna torka ditt virke, eller investera i en småskalig trätork.

24-25. TRE GENERATIONER
KJ Skog och Trädgård är Logosols återförsäljare i Östersund.

26. SMÅSÅGAT
Trären design och inspiration.

SISTA SIDAN
Mässprogram för 2018.

LEDARE

Trygghet, gemenskap, glädje

För snart 10 år sedan satt vi på lagårdsvinden i mitt gamla föräldrahem i Hundsjö. Det var familjen och några medarbetare från Logosol. Doften av nyhyvlat trä spred sig där på vinden, då vi delade utrymmet med ett gäng logosolmaskiner som ofta kommer till användning i diverse byggprojekt på gården.

Vi hade samlats för att fånga Logosols kärna. Efter ett par dagars stötande och blötande kom vi fram till tre ord: *trygghet, gemenskap och glädje*. Jag kände direkt att orden var rätt. Sedan dess har vi haft dem med oss, både i kommunikationen med våra kunder och internt på Logosol.

I år lanserade vi vårt första egna bandsågverk. Logosol har tidigare varit med och utvecklat bandsågverk och har lång erfarenhet av att sälja dem och se till att ge bra service till våra bandsågskunder. Men nu har vi alltså utvecklat vårt eget som rymmer all vår kunskap, all vår erfarenhet och allt vårt engagemang kring att såga sitt eget virke. I årets julkampanj kan vi också med stolthet presentera nya kedjesågverket F2 Farmer´s, som är bättre än någonsin, till en riktigt bra pris.

När vi under vår återförsäljarträff, Logosol World Meeting, visade dessa produktnyheter fick maskinerna stående ovationer. Det syns direkt att både design och funktion är något extra. Efter att återförsäljarna provsågat och tittat närmare på maskinerna under några dagar var de lika övertygande som vi om produkternas förträfflighet.

Intresset från er kunder har också varit stort och många har redan beställt sitt sågverk. De första bandsågarna har nått sina ägare och nu sågas de första snitten. Redan nu kan jag läsa på Facebook, till exempel i gruppen Solosågarna, om hur det sågas till kommande byggprojekt med våra nya maskiner. Jag vet att vi har många blivande kunder därute som också snart sågar sitt första snitt. Jag är säker på att många inspireras av kunderna i detta nummer av Nysågat och tänker att, *det där skulle jag också vilja göra!*

Logosol är på många sätt ett fantastiskt företag med produkter som hjälper människor att bygga sina drömmar av trä. Att få vara med och utveckla en produkt och sedan se hur mycket glädje den ger till våra kunder är fantastiskt. Att sedan direkt få dela glädjen mer er, oavsett om det är på sociala medier eller då vi ses på mässa, är otroligt värdefullt.

Nyligen fyllde jag 75 år och jag blev både glad, stolt och en smula förvånad när jag kom in på Facebook och såg alla gratulationer på min sida. Jag vill passa på att tacka er alla så hjärtligt.

Bengt-Olov Byström,
Logosols styrelseordförande
och grundare

Nu är tidningsarkivet komplett

Nu kan du läsa första numret av Nysågat på nysagat.se. Tack vare Jan Eriksson i Älvsjö är tidningarkivet äntligen komplett och innehåller alla nummer som kommit ut från 1991 fram tills idag.

Nysågat är en av Sveriges mest lästa kundtidningar. De första numren kom ut i början av 90-talet och trycktes i få exemplar. Nu har vi med hjälp av Jan Eriksson lyckats uppdatera det digitala tidningsarkivet med samtliga nummer, ända från starten 1991.

Jan Eriksson bor i Älvsjö och har både en Solosåg och en hyvel från Logosol. Nysågat har han alltid tyckt om att bläddra i.

– Det är roligt att se vad andra har hittat på. Det är därför jag sparat tidningarna i alla år, berättar Jan som fortfarande får Nysågat i brevlådan.

Bland de egna byggprojekten väntar ett förråd som han hoppas få tid att inreda med innerväggar och paneler. Stockarna fraktar han från egen skog.

– Det finns så mycket man skulle vilja göra, men de största projekten får nog vänta några år tills jag blir pensionär, funderar Jan Eriksson.

• *Läs det allra första första numret av Nysågat. Idag finns alla nummer samlade på webben. Du kan enkelt söka reda på din favorit och läsa direkt på datorn.*

Scanna QR-koden med din smartphone och läs alla nummer av Nysågat på webben!

Direktlänk:
www.nysagat.se/tidningar

NYSÅGAT är en tidning om småskalig träförädling och skogsbruk, som utges av **LOGOSOL AB.**
Ansvarig utgivare Bengt-Olov Byström

LOGOSOL

Produktion BlixtFokus Kommunikationsbyrå AB
Annonser Katarina Byström 0611-182 85
Tryck Mittmedia Print, november 2017
Utgivning Nysågat kommer ut med två nummer per år
Webbplats Besök vår hemsida med uppdaterade nyheter och filmer året om: www.nysagat.se

Trygghet och tillväxt med egna produkter

Logosol fortsätter att förstärka sin produktutvecklingsavdelning i Härnösand. Målet är att öka utvecklingen av nya produkter och tillbehör, en strategi som redan ger tydliga resultat. Årets största nyhet heter B751, ett egenutvecklat bandsågverk som fick stående ovationer när den presenterades för kunder och återförsäljare.

– Vår unika kunskap inom stocksågning och småskalig träförädling ger oss möjligheter att skapa nya, banbrytande produkter. Med nya produkter som helt utvecklats i huset tar vi också vår egen produktion till nästa nivå. Vår strategi är sedan några år tillbaka att växa globalt med produkter från Härnösand, säger Malte Frisk, vd på Logosol.

UTVECKLING GER TRYGGHET

Genom att utveckla fler egna produkter skapas en långsiktig trygghet, både för Logosols kunder och återförsäljare.

– Vi ser att vi är väldigt duktiga på det vi gör och som produktägare styr vi själva över kvalitet, utveckling och garantier. Egna produkter ger även global tillväxt då de kan säljas av alla återförsäljare över hela världen. Det blir volymfördelar som i slutändan ger ett bättre pris till våra kunder, säger Malte Frisk.

Under företagets återförsäljareträff i oktober presenterades både det egenutvecklade bandsågverket och Farmer's F2 kedjesågverk.

– Det var en otrolig känsla att få visa produkterna för våra återförsäljare. 21 länder fanns representerade och det kändes direkt att vi hittat rätt, både när det gäller produkternas design och funktion.

UNIKA PRODUKTER

De nya produkterna har utvecklats på Logosols produktavdelning i Härnösand.

– Logosol har tagit fram unika produkter sedan starten. Vi började med Solosågen och vår erfarenhet inom kedjesågning har varit till stor fördel när vi tagit fram vårt eget bandsågverk. Genom att vara lyhörda kan vi fortsätta att utveckla produkter som våra kunder vill ha och behöver.

• *Logosol växer med egna produkter. Företagets mångåriga erfarenhet inom stocksågning ger en unik styrka och möjligheter att skapa banbrytande produkter.*

• *Ända sedan starten har Logosol tagit fram unika produkter inom träförädling. Från den första Solosågen 1989, till det första egenutvecklade bandsågverket 2017.*

• *I Härnösand finns Logosols huvudkontor med cirka 40 anställda. Det är en spännande arbetsplats med många nationaliteter och språk.*

• *Mattias Byström, Malte Frisk, Katarina Byström och Bengt-Olov Byström vid lanseringen av första Farmer's-modellen år 2014.*

UPPTÄCK ÅRETS NYHETER

LOGOSOL
FARMER'S F2
KEDJESÅGVERK

Läs mer på sidorna 4-5 ▶

EGENUTVECKLAT
BANDSÅGVERK

Läs mer på sidorna 6-7 ▶

Utvecklad **med kvalité i**

Nya modellen Logosol F2 Farmer's tar portabel kedjesågning till en helt ny nivå. – Sågverket har genomgående fått högre kvalité i varje detalj. Samtidigt är det fortfarande ett lättviktssågverk med minimal uppställningstid, säger produktchef Mattias Byström.

Den första modellen av Farmer's Sawmill lanserades 2014, i samband med Logosols 25-årsjubileum. Nu kommer modell 2 med finslipade funktioner.

– Vi har hittat en perfekt balans som kombinerar funktionalitet, kvalité och enkel hantering, säger Mattias Byström.

FLEXIBEL KONSTRUKTION

Logosol F2 Farmer's kedjesågverk är tillverkat i kraftigt eloxerat aluminium, ett material med fantastiska egenskaper. Du får ett underhållsfritt lättviktssågverk som aldrig rostar men som ändå klarar stockar upp till 60 diameter utan problem.

Konstruktionen med en smidigare sågsläde gör sågverket extra flexibelt och lättjobbat. Ett självlåsande system med tydliga skalor och fasta sågmått ger virket exakta dimensioner. En fördel är att sågverket kan monteras ihop med två meter mellan vinscharna för längre stockar eller med en meter för kortare bitar som till exempel fruktträd.

– Sågverket är otroligt enkelt att använda. Även om du aldrig sågat förut kommer du snabbt igång och producerar fina plank och brädor till dina byggprojekt, säger Mattias Byström.

KLARAR ALLA TRÄSLAG

Logosol har en unik kompetens inom sågning och träförädling. Våra sågverk används av nöjda kunder i över 60 länder där alla tänkbara träslag sågas. Kedjesågning ger en slät sågyta som är lätt att efterbehandla.

När det gäller motoralternativ kan du välja mellan motorsåg och elsåg. Logosols elsågar med automatisk matning ger dig extra kapacitet. Du kan även fräsa timmerblock. Logosols timmerfräs passar både till elsåg och bensinsåg.

Scanna QR-koden och se produktfilmen om Logosol F2 direkt i din smartphone eller ipad.

• *Logosol lanserar F2 kedjesågverk. Den nya modellen samlar 30 års erfarenhet inom stocksågning och är det perfekta sågverket för dig som vill såga eget virke. Vinchar lyfter stocken till arbetshöjd så att du alltid har bra ergonomi.*

SKAPA DIN EGEN DESIGN I TRÄ

F2 kedjesågverk är självklart ett utmärkt redskap för att producera stora mängder vanligt virke av standarddimensioner, men du får även tillgång till extra grova eller udda dimensioner i de mått och träslag du väljer att såga.

Om du vill, kan du skapa med trä i en unik design, och ofta med ett särpräglat vackert utseende. Vi har sett många exempel på fantastiska hus, möbler och andra konstruktioner genom åren.

Vilket är ditt nästa projekt? Hör av dig så hjälper vi dig med rätt utrustning och inspiration!

• *Med ett eget sågverk är det bara fantasin som sätter gränserna. Om du sågar diagonalt genom stocken kan du göra ämnen till vackra skyltar eller skärbrädor.*

Tillbehörspaketet
för större sågprojekt

Nu kan originalsläden till F2 Farmer's kedjesågverk kompletteras med ett tillbehörspaket som rekommenderas när du ska såga större mängder virke. Paketet innehåller en avvibrerad frammatingsvev och svärdtoppstyrning för 50 och 63 cm svärdslängd.

varje detalj

FÖRDELAR • LOGOSOL F2 FARMER'S KEDJESÅGVERK

F2 kedjesågverk är prisvärt och otroligt enkelt att använda. Även om du aldrig sågat förut kommer du snabbt igång och producerar fina plank och brädor till dina byggprojekt.

Kraftigare låsning av sågbalkens sektioner underlättar montage och ger ökad stabilitet.

Smidigare sågsläde med perfekt glid, förberedd för både vev och svärdtoppstyrning.

Praktiskt bärhandtag. Mitt under stagen finns ett horisontellt, greppvänligt handtag.

Spets av stål griper tag i stocken när man rullar upp den på stockhyllan och ger extra stöd.

Två stockhållare XL för högsta precision ingår.

Fötter som ger stadigare placering ingår.

> *Sågverket har genomgående fått högre kvalité i varje detalj. Samtidigt är det fortfarande ett lättviktssågverk med minimal uppställningstid."*

Mattias Byström, produktchef

FAKTA • LOGOSOL F2 FARMER'S KEDJESÅGVERK

Vikt: ca 50 kg (utan sågaggregat)
Längd: 4 meter som standard
Bredd: 0,6 m
Stockdiameter: Upp till 60 centimeter med möjlighet att såga ännu grövre stockar.
Stocklängd: 3,8 meter standard, men går att förlänga hur långt som helst.
Tillbehör: Motorsågar, elsågar, sågsvärd, kedjor, timmerfräs med mera.

• *Med ett portabelt sågverk kan du såga där stockarna finns.*

PORTABEL SÅGNING

Logosol F2 kedjesågverk är ett portabelt sågverk som med lätthet klarar stockar upp till 60 cm i diameter, samtidigt har den så låg vikt att du enkelt kan lyfta och flytta sågverket för hand.

Utan sågaggregat väger sågverket cirka 50 kg. Stihl MS391 är en lämplig motorsåg, den har 3.3 kW motor och väger 6,4 kilo. Med kraftfulla Stihl MS661 går sågningen ännu snabbare.

Sågverkets konstruktion bygger på 1-meterssektioner som får plats i bagaget på en vanlig bil. På några minuter har du monterat upp sågverket hemma på gården eller ute i skogen.

• *Det nya sågverksprogrammet presenterades vid Logosol World Meeting, företagets träff för återförsäljare.*

VÄRLDSPREMIÄR

LOGOSOL LANSERAR

Det blev stående ovationer och jubel när Logosol presenterade ett nytt, egenutvecklat bandsågverk. I publiken fanns återförsäljare från 22 länder. – Lanseringen blev en större succé än vi någonsin kunnat föreställa oss. Våra återförsäljare kunde direkt se att vi hittat rätt, både när det gäller design och funktion, säger Bengt-Olov Byström, Logosols styrelseordförande och grundare.

Logosol har utvecklat kedjesågverk i snart tre decennier. Nu lanserar företaget ett nytt, egenutvecklat bandsågverk. Tekniken är banbrytande med flera patenterade och mönsterskyddade detaljer.
– Vi har tagit fasta på de bästa funktionerna hos beprövade bandsågsmodeller och kompletterat med vår egen erfarenhet av stocksågning, säger Mattias Byström, produktchef.

BEJUBLAD LANSERING

Den nya bandsågen lanserades i oktober inför en publik med återförsäljare från 22 länder.
– Efter att ha sålt andra tillverkares bandsågar i flera år tar vi nu nästa steg och lanserar ett eget bandsågverk med fokus på användarvänlighet och kapacitet. Designen är lika revolutionerande som Solosågen var på sin tid, säger vd Malte Frisk.

Produktchef Mattias Byström fanns på plats för att visa de genomtänkta funktionerna.

– Den förenklade inställningen av sågsnittet är marknadens bästa. Systemet är ett tydligt arv från Solosågen, där våra kunder kommer att känna igen sig i lösningen med en inställningsvev som har fasta steg.

Sågning med fasta steg gör det enklare att producera virke i exakt rätt mått varje gång. Ett varv med inställningsveven är alltid 1 tum och ett steg kompenserar för bladtjockleken. På skalan finns dessutom en Last Cut-indikator som kommer ihåg ditt senaste sågsnitt och blir en referens inför nästa.

PATENTERADE LÖSNINGAR

– De nya funktionerna sparar mycket tid. Med fasta steg sågar du fram de mått du vill ha på brädan, lika snabbt och exakt varje gång, säger Mattias Byström.

Designen har flera patenterade och mönsterskyddade detaljer. Stockspännare fixerar stocken med stor kraft utan att skada virket. Bandhjulen är kombinerade fläkthjul som blåser ut spånet långt från sågplatsen och samtidigt håller rent inne i sågverket, vilket underlättar vid bladbyte och service.

• *Logosols eget bandsågverk är svensktillverkat och robust med flera genomtänkta funktioner.*

– Utvecklingsarbetet på Logosols produktavdelning i Härnösand har varit intensivt. Resultatet är ett riktigt bra sågverk, stabilt och påkostat i alla detaljer, och som sågar fantastiskt fint, säger Mattias Byström.

• *Under återförsäljarträffen visades både Logosol F2 Farmer's kedjesågverk och Logosols bandsågverk.*

• *Bengt-Olov Byström, Logosols grundare fanns på plats vid demonstrationerna.*

• *Modellen kombinerar beprövad teknik med innovativa lösningar.*

EGET BANDSÅGVERK

"Efter att ha sålt andra tillverkares bandsågar i flera år tar vi nu nästa steg och lanserar ett egenutvecklat bandsågverk med fokus på användarvänlighet och kapacitet. Designen är lika revolutionerande som Solosågen var på sin tid."

Malte Frisk, vd

"Den här lanseringen blev en större succé än vi någonsin kunnat föreställa oss. Våra återförsäljare kunde direkt se att vi hittat rätt, både när det gäller design och funktion.

Bengt-Olov Byström, grundare

FAKTA OCH FÖRDELAR • LOGOSOL B751 BANDSÅGVERK

Effektiv såglängd: 4,8 m
Max. stockdiameter: 75,1 cm
Max. blockbredd: 60 cm
Motoralternativ: Finns i både bensindriven och elektrisk modell. Med bensinmotor har du friheten att såga på plats ute i skogen. Elmotorerna är högeffektiva och ger nära dubbla märkeffekten under sågningen.

Stockspännare med rejäla handtag.

Stora bandhjul i lättmetall.

Inställningsvev med fasta steg.

• *Familjen Kardin valde att bygga sitt eget drömhus och resultatet blev billigare än det ursprungliga arkitektförslaget.*

• *Verner Kardin sågade det mesta själv.*

• *Det nybyggda huset har både inredning och proportioner som påminner om en äldre herrgård.*

Hemtrevligt nybygge

Blekt herrgårdsgult, med perfekt symmetri i fönster och takkupa, kunde huset i Optand utanför Östersund vara en mindre herrgård från sent 1800-tal. Men allt är nytt, uppfört av Peter och Johanna Kardin med eget timmer. Såg och hyvel från Logosol har gjort projektet möjligt.

Text: Mats Wigardt | Bild: Frida Sjögren

Den gröna gräsmattan har ansats av sonen Edvin och potatisen på andra sidan den grusade uppfartsvägen är färdig att tas upp. Det är höst i luften, rönnbären lyser röda och Storsjön skymtar mellan björkarna.

Peter Kardin tar emot och får snart sällskap av pappa Verner som stampar av sig jorden från potatislandet innan vi kliver in genom dubbeldörren till familjens nybyggda hus.

– Vårt gamla hus kändes för litet och vi hade börjat se oss om efter ett alternativ, berättar Peter som en hastig förklaring bakom tillblivelsen av det hus vi nu befinner oss i, med kaffe och kaka framdukat i salen.

Marken har funnits länge i familjens ägo. På andra sidan vägen ligger pappa Verners hemgård, en gång målad i samma gula nyans som sonens nybygge. Strax invid finns den rymliga lada han byggde under tiden som fårbonde. Nu är han pensionär, bosatt på Frösön. Men när familjen började fundera på att bygga nytt stod Verner redo.

ARKITEKTENS FÖRSLAG VAR FÖR MODERNT OCH ETT FÄRDIGT HUS BLEV FÖR DYRT

VALDE BORT ARKITEKTFÖRSLAG

Efter att ha förkastat arkitektens förslag på ombyggnad och valt bort alternativet att köpa ett färdigt hus ur tillverkarens lockande katalog återstod bara att bygga i egen regi.

– Arkitektens förslag var för modernt och ett färdigt hus blev för dyrt, sammanfattar Peter.

Ungefär samtidigt hade pappa Verner blivit sjukskriven. Den omtalade väggen hade gett sig tillkänna. Under rehabiliteringen köpte han in en solosåg och en liten hyvel från Logosol för att kunna ta reda på alla vindfällen som stormarna Gudrun och Per lämnat efter sig.

– Men när bysågverket inte längre ville ta hand om virket förlängde jag sågverket och köpte in en bandsåg som är anpassad för Solsoågen, berättar Verner som tidigare har arbetat med husrenovering under flera år som sektionschef på museet i Östersund, Jamtli.

– Och, tillägger han, när solohyveln blev för liten skaffade jag mig en större fyrkutterhyvel, en PH360. Sedan tidigare hade jag också ett litet kantverk, även det från Logosol.

Med eget sågverk och en hel förädlingsanläggning uppsatt i uthuset var det sedan bara att bege sig till skogs och välja ut vad man behövde. Avverkningarna gjordes i såväl egen regi som av inhyrd entreprenör. Alla stockar över 20 centimeter i topp togs om hand, sågades och las att torka. Innan hyvling fick det sågade virket torka ytterligare några månader inomhus.

Något år senare, 2011, drog själva bygget igång. Först såldes det gamla huset ”på rot” och kördes iväg på trailer. Därefter gjordes markarbete och gjutning av bottenplattor. Mycket hjälp fick man av sina grannar. Därefter sattes uthuset upp, med plats för panncentral och förvaring. Stommen lejdes bort på löpande räkning till en byggfirma, med pappa Verner som byggledare. Och lagom till jul 2012 var stommen uppsatt, med tak och fönster på plats.

Då ramlade Peter från taket och bröt lårbenet. Den första operationen blev inte bra och hela det halvåret gick han med ett felmonterat ben. Husbygget stannade upp. Året därpå, sommaren 2013, gjordes operationen om. Benet blev långsamt bättre. Peter återhämtade sig, samtidigt som han spikade innertak.

Men det var inte nog med att Peter hade brutit benet. Verner hade skadat en axel och svärfarsan hade ramlat från en stege.

– Sedan dess har vi emellertid varit skadefria, säger Peter. Ta i trä…

Allt virke utom råspont och mellanbjälklag har tagits ur egen skog och förädlats hemma på gården. Det blir många löpmeter regel, golv, foder och list. Golvet på bottenvåningen är 28 mm tjock och monterat utan lim eller skruv. Listverk, golvsocklar och pärlspont har tagits fram på solohyveln.

• *Peter Kardin valde att bygga i egen regi och har fått god hjälp av pappa Verner.*

FLYTTADE IN 2014

Och 2014 kunde familjen flytta in, trots alla olyckor man drabbats av. Invändig planering har ritats upp på millimeterpapper. Inte minst köket har krävt en del tankemöda. Skåpstommar fick Peter av en kompis i utbyte mot lite vedhuggning, diskmaskinen sitter i arbetshöjd, en väggfast soffa har placerats under fönstret, köksön på hjul skapar maximal tillgänglighet.

– Det ligger mycket fritt tänkande inom familjen bakom alla lösningar, säger Peter. Och efter lite pysslande har vi fått till allt som vi velat ha det.

Med en boyta på 180 kvm, tre rum och kök på bottenvåningen, tre rum och allrum en trappa upp, toalett och badrum och förråd, har familjen trivts från första stund. Inga byggfel har upptäckts, ”vilket är farsans förtjänst”, och eventuellt spill har återanvänts som bränsle i pannan.

All målning har familjen, främst Johanna, utfört själv. Färgsättningen är genomtänkt och diskret. På bottenvåningen med sobra pastellfärger, övervåningen är mestadels målad i vitt. Golven är ljusa

• *Fördelen med en egen hyvel är att man kan prova sig fram och ta ut det virke och de profiler man själv vill ha, säger Peter Kardin.*

• *Den ljusa träkänslan är genomgående i huset där familjen kunde flytta in 2014.*

och, som sagt, ytterfasaden är blekt gul, målad med linoljefärg i fem lager.

– Där ställde Hemvärnet upp eftersom vi var lite handikappade, säger Peter som själv är aktiv inom försvaret och tillägger att ytterpanelen är i gran, 28 mm, snedsågad och försedd med droppkant. Dessutom med ruggad yta och kärnan vänd utåt.

HARMONI MED RÄTT DIMENSIONER

Fördelen med en egen hyvel är, utvecklar han vidare, att man kan prova sig fram och ta ut det virke och de profiler man själv vill ha. Vindskivor, foder och hörnbrädor, till exempel, måste vara i rätt dimension för att det färdiga huset ska få ett harmoniskt utseende. Samma sak gäller för taklutning och placeringen av fönster. Blir det inte rätt blir också symmetrin fel, på bekostnad av utseende och harmoni. Att man lyckats i sitt uppsåt bevisas kanske bäst av att många låter sig luras och tror att huset är 250 år äldre än det är.

• *Listverk, golvsocklar och pärlspont har tagits fram på solohyveln.*

– Dessutom, och inte minst viktigt, har slutresultatet blivit betydligt billigare än om vi valt något av de andra alternativ vi tittat på, summerar Peter.

FAKTA • LÖNSAM FÖRÄDLING FRÅN FÖRSTA STUND

Logosol har sålt över 10 000 hyvlar och har nära kontakt med kunder över hela världen. Varje maskin omfattas av Logosols trygghetspaket med generösa garantier, kunniga tekniker för support och maskiner som behåller ett högt värde. För att du snabbt ska komma igång med tillverkning av profilerade trävaror finns genomtänkta startpaket med skärstål till varje hyvelmaskin. **Ladda hem hyvelkatalogen på www.logosol.se och läs mer!**

• *Beata von Yxkull på sin stubbe i Åråsparken.*

Unik storsågning i herrgårdsmiljö

• *Nysågat nr 2, 2016*

Toppstock av Coloradogran blev skulptur

En av toppstockarna på den jättelika Coloradogranen vid Årås säteri, som Nysågat berättade om förra året, har förädlats och placerats på sin stubbe i herrgårdsparken. Skulpturen föreställer en av godsets tidigare ägare, friherrinnan Beata von Yxkull.

Skulpturen av Beata har framställts av den isländska träkonstnären Asgeir Asgeirsson. Han bor ett par mil från Årås och idéen om ett konstverk väcktes förra sommaren när han kom förbi för att hämta en av jätteplankorna som kunde sågas fram med hjälp från Logosol.

Träskulptören Asgeir Asgeirsson med sitt verk.

– Vi är glada och tacksamma för Asgeirs engagerade arbete. Förutom en spännande skulptur mitt i parken är detta ett sätt att hedra en av godsets många kvinnor. Även om Beata von Yxkull tillbringade den mesta tiden på Pintorp så hade hon stort engagemang för Årås. Detta avspeglas bland annat i Kölingareds kyrka där hennes vapensköld finns på altaruppsatsen, sade bygdegårdsföreningens ordförande Jens Böhn när skulpturen avtäcktes.

Beata von Yxkull levde åren 1618-1667 och var gift med riksrådet Erik Karlsson Gyllenstierna. Makarna ägde flera gods däribland Årås i Kölingared. Efter makens död övertog hon ansvaret för godsen och tillbringade då sin huvudsakliga tid på Pintorp, nuvarande Eriksbergs slott i Södermanland.

• *Alexander Wikström använder en Logosol Big Mill, utrustad med ett 150 centimeter långt svärd när han sågar virket till sina möbler. Favoritvirket är ek och alm.*

Möbelsnickeri

Att Alexander Wikström numera kan kalla sig möbelsnickare är resultatet av ett soffbord på Blocket. Hur svårt kan det vara, frågade han sig och satte igång. På tredje försöket blev han nöjd. De två första borden sålde hans sambo på nätet. Nu bygger han möbler på heltid, för hand, och gärna i ek.

Text: Mats Wigardt | Bild: Bosse Lind

Verkstaden i Landvetter är inte stor, inte mycket större än ett ordinärt villagarage. Men här tillverkas möbler som låter tala om sig, långt bortom de närmsta grannarna. Men ett matbord signerat Alexander Wikström går inte att hämta direkt från lagret, det måste först beställas och tillverkas.

Och trots att han precis sadlat om från att beräkna vikt och balans på flygplan till att snickra bord på beställning är det drygt tre tusen som följer honom på Instagram, varav många själva är snickare.

– Kul att folk är nyfikna och vill betala för det jag gör, säger han.

Det började med en annons för ett soffbord som hans sambo såg på Blocket. Kan själv, tänkte Alexander och tog fram verktygen. Till saken hör att jobbet på Landvetters flygplats inte längre kändes så lockande, han ville bort från kontoret och göra något som han tyckte om och kunde tänka sig att lägga ner sin själ på. De två första borden blev inte riktigt som han hade tänkt sig. Det tredje däremot, blev han nöjd med. Ändå sålde hans sambo snabbt även de båda andra borden.

– Jag insåg att det kunde finnas lite ekonomi i möblerna, berättar Alexander.

Men med heltidsarbete och familj med två barn tog det ytterligare en tid innan beslutet att helt byta yrkesbana kunde fattas. Till dess måste han först se om det fanns bärkraft i tanken på en ny yrkesbana. Han behövde också maskiner och virke. Och, som sagt, en lokal.

BESTÄLLNINGAR VIA NÄTET

På nätet fanns också mycket att lära om möbelsnickeri och virkesval. Här fanns även kurser och kunniga snickare med lång erfarenhet att dela med sig av. Med en ny hemsida som fönster tog det heller inte lång tid innan antalet beställningar hade ökat. Och när väl den egna verkstaden – som Alexander byggt med hjälp av sin bror - hade tagits i bruk kände han sig vid det gångna årsskiftet mogen att ta steget fullt ut.

– Nu rullar det på ganska hyfsat, säger han belåtet och visar runt bland maskiner, halvfärdiga bord och grova plankor i ädla träslag som står lutade mot väggen.

Det har redan hunnit bli ganska trångt i lokalen, och på önskelistan finns både bandsåg, pelarborr och ett separat virkesförråd. På arbetsbänken väntar ett bord av vitek på en sista handpåläggning. I ett hörn ligger även en riktig guldklimp, en bit svartek som tillbringat de senaste 8 000 åren i någon närbelägen tjärn.

Favoritvirket är ek och alm. Fruktträd fungerar också bra. En dröm är att få tag på en riktigt grov ask, gärna med en diameter på 100 centimeter som han kan göra ett matbord av åt sig själv, den dag då barnen slutat slå med skeden i bordsskivan.

– Jag får tips på virke från flera olika håll, berättar Alexander. Bland annat känner jag arborister som i sitt arbete ofta dyker på grova gamla träd som jag kan använda. På det viset fick jag nyligen tag på ett vildvuxet plommonträd med en bredd på 60 centimeter.

KLASSISK INSPIRATION

Men en gammal ekstock är tung och ohanterlig. Ibland kan den sågas upp på plats men ofta måste han anlita en kranbil för att få hem den till verkstaden där den får ligga och torka. När den sedan ska sågas upp använder han en Logosol Big Mill med ett 150 centimeter långt svärd.

– Då kan jag relativt lätt såga en stock med en diameter på 135 centimeter, förkunnar han. Och det kan göras lika enkelt här hemma som där trädet råkar befinna sig.

Alexander låter sig gärna inspireras av klassisk amerikansk möbeltradition med så kallad live edge som tar till vara på plankans naturliga

• *En möbelbeställning styrs av tillgången på torrt virke.*

• *För att stabilisera sprickor använder Alexander en dekorativ fogteknik där han fäller in en låsbit i form av en fjäril eller en ros, med exakt passform som håller ihop plankan.*

• *I verkstaden i Landvetter arbetar Alexander Wikström gärna med inspiration av klassisk amerikansk möbeltradition som tar till vara på plankans naturliga form. Japansk låsteknik är en annan inspirationskälla.*

från grunden

form. Japansk låsteknik är en annan inspirationskälla. Beställare kan vara medelålders par från Stockholm med höga krav och utflugna barn. Det är inte ovanligt att kunden under perioder även vill vara med när bordet växer fram.

Men väntetider och beställningar styrs av tillgången på torrt virke. Det kan dröja innan ett lämpligt träd är färdigt att börja bearbetas. Det måste först ligga utomhus, sedan torkas till cirka åtta procent för att därefter acklimatisera sig till klimat och temperatur i verkstaden.

– Det är bra om kunden förstår sig på trä, då kan man undvika onödiga diskussioner, konstaterar Alexander. Minsta väntetid är tre månader. Men det kan ta ända upp till två år innan det virke jag får går att använda. Många kunder tenderar att ha lite bråttom.

DEKORATIV FOGTEKNIK

De sprickor som alltid uppstår i grova plankor måste emellertid stabiliseras innan man kan gå vidare. Alexander använder då en fogteknik som är vanlig i USA men mer sällsynt i Sverige. Han fäller in en låsbit, till exempel i form av en fjäril eller en ros, med exakt passform som håller ihop plankan eller plankorna.

– Det kan göras väldigt dekorativt, där bitar i metall eller andra träslag används, förklarar Alexander. Underredet kan sedan utformas på olika sätt, allt efter kundens önskemål, i trä eller gjutjärn.

Några ”nästa steg” finns inte inlagda i Alexander Wikströms kalender. Han tycker sig ha uppnått så mycket under kort tid att han inte känner sig stressad. Men på sikt vill han gärna lära sig mer, som att göra mindre saker, gärna skåp och lådor där han får utveckla sin teknik med handverktygen.

HYVLA PLOMMONTRÄD

En dröm, erkänner han emellertid, är att få sätta hyveln i ett fint gammalt plommonträd han sparat, sågad i hans Big Mill. Av virket vill han snickra något slags gesällprov. Gärna ett kabinettskåp med snygga fogar och vackra dörrar.

– Det är det finaste träd jag någonsin sågat, försäkrar Alexander. Då ska det också användas för ett särskilt ändamål.

• *Internet är ett viktigt verktyg för marknadsföring och försäljning. Alexander har flera tusen följare på Instagram. Besök gärna hans hemsida: www.wikstrominterior.se*

Intresserad av småskalig träförädling!

Bli medlem och dra nytta av vårt nätverk och gemensamma kunskap!

Vi anordnar bland annat studiebesök, kurser och nätverksträffar. Som medlem får du också vår tidning Småsågarna 4 nr/ år och tillgång till tidningsarkivet med ca 100 tidningar från start.

Bli medlem: Betala 600 kr på bankgiro 5485-4989

OBS! Fyll i "NY" och ditt namn adress tel epost på meddelanderaden, samt mejla kontaktuppgifterna till:
ekonomi@smasagarna.se

Har du några frågor om medlemskapet?
Kontakta ordförande Allan Eriksson, 073-572 73 51 allan@essag.se

Småsågarna

www.smasagarna.se

Bli medlem nu få senaste numret av Tidningen Småsågaren nu ...

BYGGRITNINGAR I VARJE NUMMER

Bygg din egen carport

Med en carport får du bra skydd för din bil och andra fordon. Färdiga byggsatser finns att köpa, men du kan även bygga själv genom att köpa lösvirke eller såga byggvirket själv. Konstruktionen är relativt lättbyggd. Ritningarna publiceras i samarbete med Svenskt Trä och finns för nedladdning med kaplistor och materialspecifikationer på www.byggbeskrivningar.se

CARPORT MED SNEDTAK

Om du drömmer om en carport, varför då inte bygga den själv? Det är ett projekt som inte är alltför svårt.

En carport är enklare att bygga än ett garage och ger bra klimatskydd, särskilt om du kompletterar med en kupévärmare och motorvärmare med timer. Då är bilen varm även på vintermorgnarna.

TÄNK PÅ DET HÄR!

- Ta reda på vad som gäller för just ditt byggprojekt. Sök bygglov eller gör en bygganmälan i god tid.
- Snåla inte med dimensionerna. En helt fristående carport med endast en långvägg och en gavelvägg kan bli ostadig om material och konstruktion är klent tilltagna.

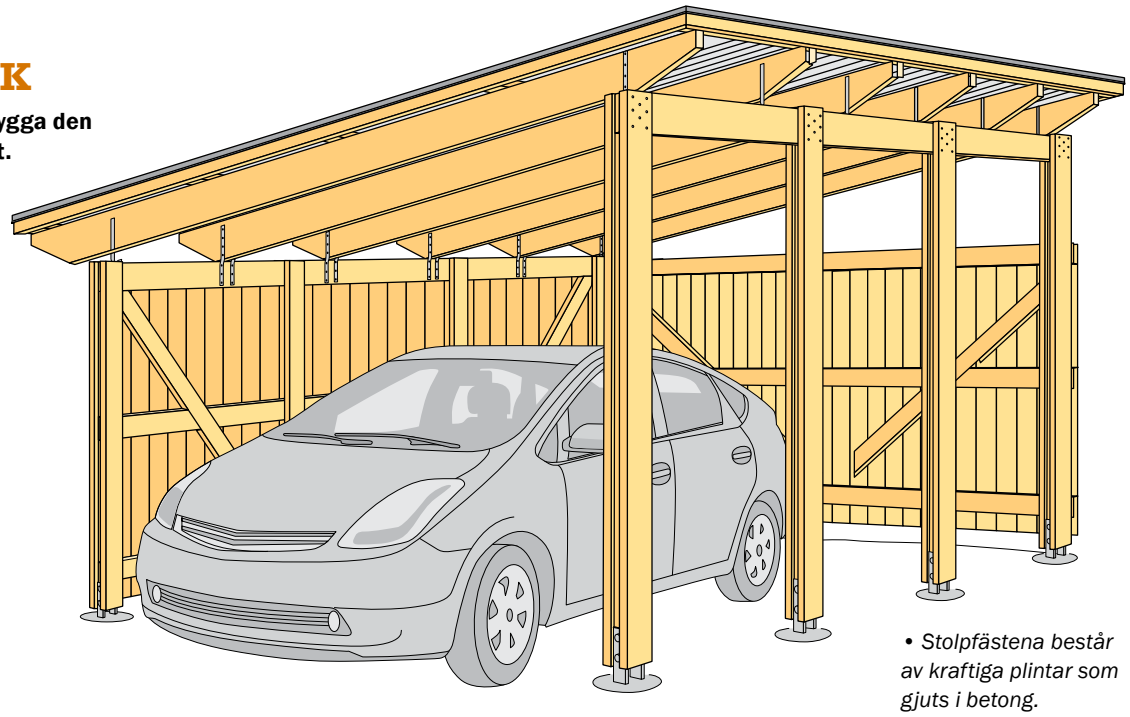

• *Stolpfästena består av kraftiga plintar som gjuts i betong.*

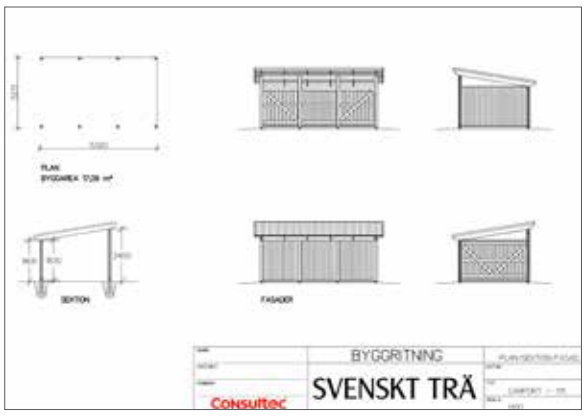

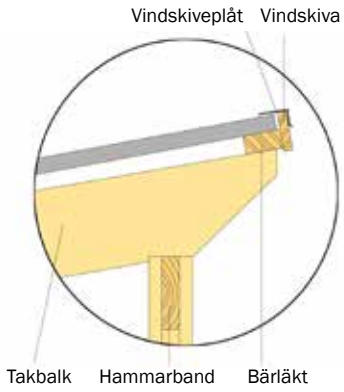

LADDA NED RITNINGAR

Hitta mer information om ditt carport-bygge och ritningar för nedladdning.

Både byggritningarna och nyttiga byggtips finns på webbsidan wwww.byggbeskrivningar.se Byggbeskrivningarna är framtagna av Svenskt Trä i samarbete med bygg- och trävaruhandeln.

SVENSKT TRÄ™

SMARTA BYGGTIPS FÖR BARN

Dockteater eller affär

Tre väggar som fästs ihop med ett stadigt snöre som träs igenom förborrade hål i sidan är egentligen det enda som krävs för att bygga en egen dockteater eller affär.

Fördelen med den här enkla konstruktionen är att när ridån har gått ner eller affären stängt för dagen kan den lätt vikas ihop och tar då väldigt lite plats där den förvaras till nästa gång den ska användas.

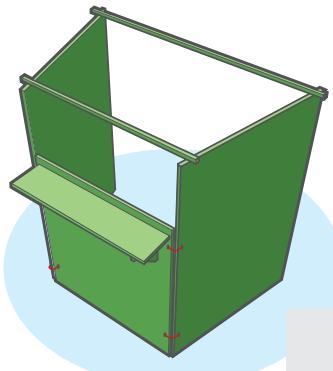

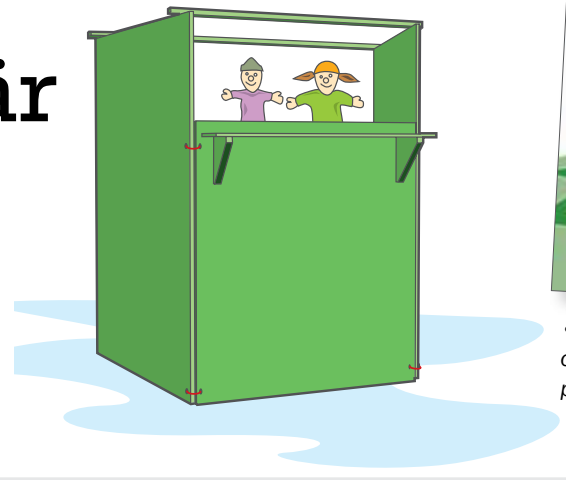

• *Mer byggbeskrivningar och tips för barn hittar du på www.fixatrixa.se*

SVENSKT TRÄ™

TÄNK PÅ DET HÄR! Din teater eller affär blir förstås stadigare om du fäster två reglar i taket som håller ihop väggarna. En hylla i framkant kan vara bra att ställa ”varorna” på om du och dina kompisar ska leka affär.

COWBOY-KÅKEN

Storlek: 128 kvm bottenvåning, 64 kvm övervåning
Planlösning: 4 sovrum, två badrum, allrum, kök, förråd
Grund: grusbädd + 25 fyrkantiga stenblock
Isolering: tak 40 cm, golv 30 cm. Ingen isolering i väggarna. 3-glasfönster
Uppvärmning: jordvärme och golvvärme

• *”Det är ju här jag ska bo resten av livet. Då måste det bli precis som jag ville ha det”, säger Dick Bewarp om drömbygget som inleddes 2009.*

Drömmen om Cowboy-

Dick Bewarp har blivit Sveriges nya hussnickare. Sommarens TV-serie om hans smått vildsinta husbygge i Jämtland har fått tittare i alla åldrar att bänka sig i soffan. Cowboy-kåken har blivit ett begrepp.
– Jag lever väl ut folks drömmar, är hans egen förklaring.

Text: Mats Wigardt | Bild: Frida Sjögren

Sonen hade blivit stor, staden kändes trång, äventyret lockade. Drömmen om en egen cowboykåk tog allt fastare form. Dick Bewarp ville låta skägget växa, slipa yxan och bygga sig ett eget hus långt ut i skogen. Vilket han nu har gjort. Med hela tillblivelsen dokumenterad på TV.

IMPONERANDE BYGGE

När vi svänger ner mot resultatet av de tre år det tog honom att infria drömmen kan vi inte låta bli att imponeras. Det är ett mäktigt hus han har byggt. Stort som en Djursholmsvilla, men med en omisskännlig fläkt av Alaska och ruffig vildmark. Med stilig takkupa, breda golv och grova timmerväggar. Själv sitter Dick Bewarp under tak på den väl tilltagna verandan i den gungstol han en gång drömde han skulle sitta i. Skägget är vildvuxet, skjortan rutig och de två hundarna ligger vid hans fötter. Utsikten över skog och sjö och himmel gör att man lätt glömmer bort att andas.

Det var 2009 som bygget påbörjades. Dick Bewarp hade köpt en tomt i jämtländska Mårdsjön, med 80 bofasta. Någon erfarenhet av att bygga hus eller avverka skog hade han inte, det närmaste han hade kommit var nog de fågelholkar han hade gjort i träslöjden.

Efter otaliga timmar på nätet, med YouTube och olika byggforum som sällskap, sjösatte han projektet. Den stora inspirationskällan var de timmerhus han hade sett i USA, riktiga cowboykåkar av grovt timmer med generös veranda och högt i tak.

Dick läste massor av böcker, han ritade och planerade. God hjälp har han haft av sina snickarkunniga grannar i Mårdsjön. Timmerhus är det snyggaste han vet, försäkrar han, något alternativ var aldrig aktuellt.

– Det är ju här jag ska bo resten av livet. Då måste det bli precis som jag ville ha det.

Boytan på bottenplanet är 128 kvadratmeter, 64 kvadratmeter tillkommer en trappa upp. Räknar man med verandan blir det 256 kvadratmeter under tak.

– Det är jättemycket hus, konstaterar Dick. Men varför snåla när man bygger allt själv? Det är kul med plats för gäster.

BARKFRÄS FRÅN LOGOSOL

Någon dans på rosor har det inte varit. Snarare ett väldigt slit, fjorton timmar om dagen i tre år. Grunden skulle grävas, trehundra grova furustockar skulle barkas och sågas, stommen skulle resas, väggarna skulle timras, taket skulle läggas, inredningen skulle på plats. Dessutom hade han en egen

• *Många vill besöka Cowboy-kåken i Mårdsjön.*

reklambyrå att sköta om.

Just barkningen utgör ett alldeles eget kapitel. Dels var det ett moment som skulle göras tidigt i processen då Dick ännu inte hade valkar i händerna, dels var det mängden stockar som skulle barkas.

– Jag började med en vanlig barkspade, berättar han. Men efter tio stockar gav jag upp. Det var för jobbigt helt enkelt.

Efter ett tips från USA hittade han då en praktisk barkfräs som enkelt sattes på motorsågen, en Log Wizard från svenska Logosol. 300 stockar senare kan han bara konstatera att utan den hade han aldrig rott projektet i land. Ändå tog barkningen ett helt år i anspråk.

– Mycket snabbare än barkspaden och inte så jobbigt, avgör han. Men hade stockarna fått ligga ett år och sedan barkats på våren hade jag nästan

• En Log Wizard från Logosol blev räddningen när 300 stockar skulle barkas.

• Rustika detaljer ger Cowboy-kåken en unik atmosfär.

-kåken blev TV-succé

kunnat dra av barken för hand. Men det visste jag inte då, och jag var alldeles för otålig för att vänta.

Med barkningen avklarad växte sedan huset fram. Stock för stock, varv för varv. Tekniken att timra knutar hämtades från USA, så kallad Butt and pass. Lindrev har använts för att få tätt. Handfast hjälp och goda råd har grannarna bistått med. 99 procent av allt virke i stockarna har kommit till användning.

– Jag har varit ödmjuk och tagit emot alla goda råd jag fått, säger han. Det har varit guld värt. Pensionärer och gamla gubbar ska man lyssna på, de kan alla knep.

Tuffast var barkningen och att lägga taket. Att tvingas göra om golv och innerväggar när virket hade torkat ihop så att det blev stora springor var inte heller särskilt muntert. Då var det nära att hela bygget övergavs. Som tur var hade Dick skruvat golvet, inte spikat det på plats. Men till slut var allt klart. Kök, arbetsrum, två badrum, fyra sovrum. Golvvärme och självdrag. Utsikt över sjön. Ett timrat garage har tillkommit senare.

JAG HAR VARIT ÖDMJUK OCH TAGIT EMOT ALLA GODA RÅD SOM JAG FÅTT

När Dick Bewarp i juni 2012 flyttade in i sin cowboykåk fanns inte en list kvar att spika fast. Allt var i ordning, allt hade han gjort själv. Kronan på verket var den gamla amerikanska gungstol som en granne hade på vinden och som han fick i inflyttningspresent. Ett halvår senare började han arbeta med den TV-serie som visats under sommaren. Under hela byggtiden har han filmat allt som gjorts. 2 000 timmar med film har sedan klippts ner till tolv avsnitt. Och sedan till åtta.

– Filmandet blev en morot under arbetet, berättar Dick. Jag filmade allt och jag filmade allt själv, samtidigt som jag arbetade med huset. Fyra år tog det innan slutversionen var färdigklippt.

Det är en mustig historia som har visats under den gångna sommaren. Dick berättar, snickrar och utför en glad dans när allt gått bra. Och svär så det osar när det gått mindre bra.

SERIE MED MÅNGA REPRISER

Serien har sedan blivit ett fenomen, med många repriser. Tittare ringer och skriver. SVT trodde den skulle locka män mellan 30 och 50, istället har det varit barn och vuxna, män och kvinnor, från tio till 90, som tittat.

– Fantastiskt roligt, men lite svårt att ta in, kommenterar Dick från djupet av sin gungstol.

Besökare från hela landet har kommit förbi. Som mest har det varit 400 personer som samtidigt har velat titta sig omkring. Mårdsjön har blivit ett besöksmål. Nu har han tvingats stänga infarten för att bara hålla öppet för besökare under helgerna.

Efter TV-succén förs diskussioner mellan SVT och Dick Bewarp om framtiden för cowboykåken. Ett nionde avsnitt där tiden efter bygget skildras är under planering.

Det pratas också om att klippa om hela serien till en långfilm. Kanske blir det en helt ny säsong.

– Jättekul, försäkrar Dick. Men vi får se vad det blir. Jag måste ha lite lugn och ro också. Det var ju därför jag flyttade hit.

BEWARPS BÄSTA BYGGTIPS

- Hyr gärna in folk för jobbiga och tidskrävande moment.
- Glöm inte att ta hänsyn till att trä krymper, även om det legat på tork under lång tid.
- Lyssna på erfarenheten, var ödmjuk och ta emot goda råd.
- Gör läxan. Leta och lär på nätet.
- Undvik tidspress.
- Gör en schysst budget.
- Använd vänner och bekanta som har kunskaper och kompetens. Muta med whisky.

VISSTE NI...

... att Dick Bewarp är grym på hårdrocksgitarr. Under två år i Los Angeles spelade han gitarr och fick bland annat göra audition för Ozzy Osbourne. Väl hemma i Sverige igen gav han ut två skivor i Japan och Tyskland.

LJUS MED DOFT FRÅN SKOGEN

Ljus med naturliga dofter från den nordiska skogen. Från Skandinavia. Det graverade locket i bokträ kan användas som underlägg.

SOV SOM EN STOCK!

Bekväma kuddar som ser ut som trästockar. Finns i träslagen Platanus, Björk och Ek. Perfekt som kudde och nackstöd, från Kikkerland.

LÄSLAMPA I TRÄ - KLÄDNYPA

Smart läslampa från Kikkerland att klämma fast på boken. Praktisk present till både små och stora bokslukare.

Gåvor med träkänsla

Ge bort en gåva med träkänsla! Nysågatredaktionen har samlat fina presenttips med inspiration från skog och natur. Vi hoppas att du hittar några förslag på julklappar som passar dina nära och kära.

Produkterna hittade vi på: www.bluebox.se, www.adlibris.se, www.upplevelsepresent.se, www.justwood.se

Tips
BYGG SJÄLV!
GRATIS RITNINGAR PÅ KLASSISKA TRÄLEKSAKER
www.nysagat.se

TIMMERFLOTTFÄRD

Upplevelsepresent på Klaraälven för minst två personer. Ni börjar med att bygga en egen flotte på gammalt vis, med enbart stockar och rep. Sen är det bara att glida iväg!

FIN FAKTABOK OM TRÄD

Barnbok av Björn Bergenholtz som visar hur man enkelt känner igen våra vanligaste träd och buskar.

QR MANSCHETTKNAPP

Manschettknappar av lönn. Scanna QR-koden och du får veta mer om trä! Modernt och ändå naturligt, från Just Wood.

Lär dig timra på kurs

Bli bättre på att såga och hyvla eller lär dig hur man timrar ett hus. Logosol ger kurser inom träförädling både i Härnösand och Stockholm samt på Nordviks naturbruksgymnasium. Gör en intresseanmälan på vår hemsida!

LOGOSOLS KURSPROGRAM 2018

TIMRINGSKURS
Plats: Logi och kurs på Nordvik
Kurstid: 5 dagar

FÖNSTERKURS
Plats: Härnösand
Kurstid: 3 dagar

MASKINSNICKERI DEL 1 & 2
Plats: Härnösand
Kurstid: 1 dag

HYVLA MED PH260/PH360
Plats: Härnösand
Kurstid: 1 dag

HYVLA MED PH260
Plats: Stockholm
Kurstid: 1 dag

HYVLA MED SH230/SH410
Plats: Stockholm
Kurstid: 1 dag

SÅGA MED SOLOSÅGEN
Plats: Stockholm
Kurstid: 1 dag

Kursdatum ej fastställt, gör gärna en intresseanmälan på www.logosol.se.

Julklappstips

Ge bort en prenumeration och få fyra kristallglas till dig själv!

Härliga Hund
För dig som älskar livet med hund.
423-4231074

Minnenas Journal
Massor av härlig nostalgi och vardagshistoria.
425-4251074

Allt om Flugfiske
Sveriges ledande flugfiskemagasin.
447-4471018

Fiskejournalen
Alltid de senaste sportfiskenyheterna.
445-4451026

Jaktjournalen
Det självklara valet för aktiva jägare.
448-4481021

Jaktmarker & Fiskevatten
Tidningen för jägaren som även gillar att fiska.
424-4241075

Driva Eget
Smarta tips och handfasta råd för företagaren.
422-4221080

Traktor Power
Häftig powertidning för alla traktorfantaster.
428-4281071

4-pack värde 499:-

Orrefors

More – en serie av Erika Lagerbielke

Vinglas 44 cl
Ölglas 47 cl

Tidning + 4 Glas 299:-

Halvårsprenumeration 3-6 nr

Välj mellan ölglas eller vinglas

+ Porto 69:-/4-pack

BESTÄLL på **WEBBEN** svenskamedia-jul.prenservice.se eller **RING** 08-128 326 00

Prenumerationen avslutas automatiskt. Uppge tidningens kod för att ta del av erbjudandet.

Erbjudandet gäller t o m 2018-01-31 och endast nya prenumeranter i Sverige. Eventuell premie levereras till dig inom 5 veckor från det att vi mottagit din betalning. Om premien tar slut i lager ersätts den av annan premie av motsvarande värde. Svenska Media Docu AB lagrar kunduppgifter för att kunna fullgöra kundrelationer och lämna förmånliga erbjudanden om egna och andras produkter. Genom att fylla i e-post och mobilnummer ger du Svenska Media Docu AB tillåtelse att kontakta dig med förmånliga erbjudanden. För kontroll, rättelse eller anmälan om spärr av personuppgifter, kontakta Svenska Media Docu AB, Tingsgatan 2A, 827 32 Ljusdal, 08-1283 26 00.

Unika julklappar i webbshopen - svenskamedia.se/butik

NOSTALGISPEL * FILMER * FINA BÖCKER m.m.

• *Ted Sundin och Annelie Jacobsson förbereder i butiken.*

• *Demonstrationer i såghuset.*

Nya bandsågen B751 demonstrerades under dagen.

• *Stort intresse för F2 Farmer's kedjesågverk som visades.*

Öppet Hus med nya maskiner

På Öppet Hus i Härnösand fick besökarna provköra Logosols produktnyheter. Den blev många välbesökta visningar av nya bandsågen B751 och Farmer's F2 kedjesågverk. I såghuset fanns det möjlighet att provköra olika sågverksmodeller och i Logosol-butiken kunde besökarna ta del av flera bra erbjudanden och värma sig undan höstvädret. Vi på Logosol vill passa på att tacka alla som kom. Vi hoppas att ni hade det minst lika trevligt som vi.
Är du intresserad av att träffa Logosol på mässa? Bläddra till sista sidan för att se mässprogram för 2018.

ENKÄT • Vilken Logosol-maskin är din favorit?

JOHAN FRISK, LÖVÅNGER

Jag gillar Logosols justersåg.

LENNART LARSSON, LÖVÅNGER

Bandsågen är min favorit.

SUNE ANDERSSON, JÄMTLAND

Jag skulle gärna använda en av de större hyvlarna.

ANKI OCH JONAS, MATFORS

Vi gillar de enkla sågverken, som Solosågen M8 och Farmer's Sawmill.

• *När mamma Maria kontaktade Logosol och berättade om sonen Eriks stora Logosol-intresse fick han ett paket på posten. Den klassiska kepsen passar perfekt.*

Erik tittar helst på filmer från Logosol

4-åriga Erik Lundgren gillar skog och motorsågar. Hemma på gården i Hagfors har han till och med en egen Solosåg i trä.

Det var när pappa Andreas beställde en timmerjigg som Erik hittade dvd-filmen som följde med i paketet. Filmen blev snabbt en favorit.
– Han har sett filmerna väldigt många gånger och undervisar fröknarna på dagis om både kantverk och timmerjiggar, berättar Eriks mamma Maria Lundgren.

Familjen Lundgren bor på en gård i Hagfors och tar stockar från egen skog. Timmerjiggen har fått sällskap av en Solosåg, både en i aluminium och en modell i trä som Erik använder flitigt.

– Det är klart att han vill såga och göra som pappa gör. Mattias Byström som medverkar i Logosol-filmerna är också en stor idol, berättar Maria Lundgren.

• *Solosågen i trä har pappa Andreas byggt och den använder Erik flitigt. På gården i Hagfors finns även en Solosåg i aluminium och en timmerjigg.*

• *Sågprojekt på Haiti eller mässprogram för Sverige? Följ oss på Facebook så får du alltid senaste nytt om visningar och produktnyheter.*

FÖLJ LOGOSOL **PÅ FACEBOOK**

Följ Logosol på Facebook och få senaste nytt om mässor, kurser, filmer och riktigt bra erbjudanden!

På Logosols Facebook-sida blandar vi produktnyheter, filmklipp, glimtar från Logosol som arbetsplats och en hel del intressant läsning om träförädling. Scanna Qr-koden med din smart-phone så kommer du direkt till vår Facebook-sida!

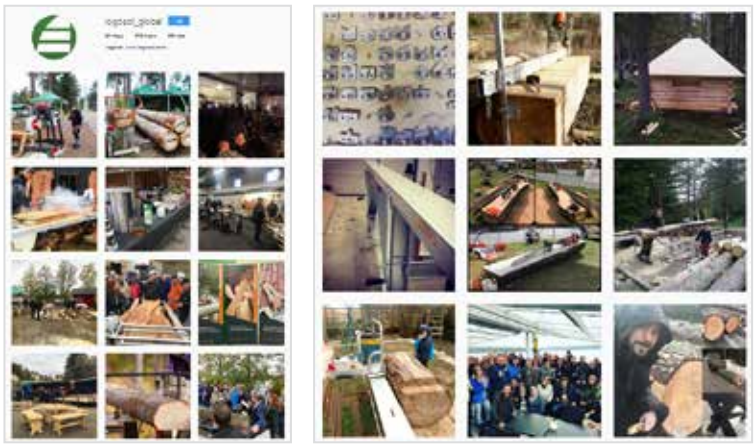

• *Besök Logosols Instagram-sida eller sök på #logosol och hitta bilder från hela världen.*

Inspiration från hela världen

Många bilder och inspiration för dina byggprojekt finns på Instagram.

Instagram är en gratis app för delning av bilder. Du kan enkelt visa dina foton, både för dina närmaste och för hela världen. Logosols sida på Instagram heter @logosolglobal. Söker du på #logosol hittar du bilder både från oss och våra kunder. Scanna Qr-koden så kommer du rätt direkt!

SE VÅRA FILMER PÅ YOUTUBE

Logosol har en egen YouTube-kanal med över 400 filmer. Se produktpresentationer och reportage. Kanalen heter Logosol Global och har över 11 000 följare. Välkommen in!

Snart ringer kyrk

Strax utanför Skärblacka i Östergötland hittar man Kullerstad. Utanför den lilla vitmenade kyrkan reser sig en mäktig klockstapel, länets äldsta och daterad till 1650-talet. När syllar och strävor var på väg att ge upp tillkallades expertis. I bagaget hade Pierre Bosson med sig en Solosåg.

Text: Mats Wigardt | Bild: Bosse Lind

• *Klockstapeln i Kullerstad byggdes i mitten av 1600-talet. I tornets topp hänger två klockor som tillsammans väger över två ton.*

Det är vackert som en tavla i Kullerstad. Gammalt kulturlandskap med öppna åkrar som omger en flack höjd. På avstånd småkuperad skogsbygd. Rödmålad bebyggelse med bevarad prägel av kyrkby och gammalt sockencentrum. Skola, lärarbostad, prästgård, klockarbostad, ålderdomshem.

Högst upp på höjden, bakom en låg stenmur av gråsten, reser sig kyrkan. Liten, vitputsad, med spåntäckt sadeltak. Enkel men stabil. Det sägs att kyrkans historia sträcker sig bakåt i tiden, ända till 1100-talet. En handsmidd spik invid en takstol har tidsbestämts till 1130.

HISTORISK KLOCKSTAPEL

Något kyrktorn finns emellertid inte. Istället reser sig en robust och öppen klockstapel över gravstenarna utanför kyrkan. Den lär vara byggd av Knut i Åby omkring 1650. Under en spånklädd huv i tornets topp hänger två kyrkklockor som vardera väger ett till ett och ett halvt ton, den ena från 1632, den andra från 1932, som samlar menigheten till gudstjänst.

– Det är sannolikt den äldsta klockstapeln i både länet och i hela stiftet, konstaterar antikvarie Bengt Häger.

– Men, tillägger han, det har gjorts mycket idiotiskt genom åren med syfte att rädda klockstapeln från förgängelsen. Istället har det blivit precis tvärtom.

Detta är också anledningen till närvaron av den manskapsbarack som står uppställd utanför kyrkomuren. Och till den lilla traktor som precis tampas med en grov bottenstock av nogsamt utvald fura och med en uppskattad vikt på ett halvt ton.

Dessutom finns här en Solosåg som står uppställd invid ett virkespaket utanför kyrkomuren.

SVÅRA RÖTSKADOR

Läget var akut när budet gick till Samuelssons Bygg & Hantverk i Tranås med lång erfarenhet av att renovera och restaurera gamla kulturbyggnader. Det gick då inte längre att ringa i kyrkklockorna utan risk för att de skulle falla ner. Och såväl syllar som strävor var ilagade och svårt rötskadade.

Samuelssons i Tranås vände sig i sin tur till Pierre Bosson i Nässjö och hans företag Byggkultur i Småland AB. Det är också Pierre Bosson som sitter bakom spakarna till den lilla traktorn på kyrkogården i Kullerstad.

– Problemet är att man vid tidigare renoveringar av klockstapeln byggt in fukt i virket med cement, plåtskoning och stenkolstjära, säger han bistert och visar med kniven hur det grova virket blivit sprött som papp av svampangrepp.

Nu ska cementen runt bottenstockarna

• *Flera syllar fick bytas och många av strävorna skarvades med friskt virke. Stockarna till bottensyllarna är tätvuxen fura med upp till åtta meters längd.*

Världens högsta trähus byggs i Norge

Byggnationen av ett 18 våningar högt hus i trä i norska Mjøsa, Mjøsatornet, pågår som bäst. Huset, som beräknas bli 81 meter högt, ska andas trä och naturliga träfärger. Det ska kläs både in- och utvändigt med träpanel. Den bärande stommen baseras på ett system av limträ och fanerträ, med KL-trä i schaktet. Huset ska användas till kontor, träningslokal och hotell. Den övre tredjedelen är reserverad för lägenheter. Byggnaden beräknas stå färdig i början av 2019 och är då det högsta trähuset i världen.

Vindkraft med torn av limträ

Vindkraftstorn i limträ ska tredubbla energiproduktionen. Nu mångmiljonsatsar energimyndigheten och ledande industriföretag i utvecklingen av 150 meter höga vindkraftstorn i trä. En prototyp på 30 meter beräknas vara färdigt våren 2019.

klockorna igen

bilas bort, åtta syllar bytas och många av strävorna skarvas med friskt virke. Dessutom ska konstruktionen som håller kyrkklockorna på plats lagas och takspånet på huven bytas ut.

Virket kommer från ett sågverk i Ekshärad. Stockarna till bottensyllarna ska vara av tätvuxen fura, 65 till 70 centimeter i brösthöjd och 7,5 till åtta meter långa.

– Stockarna är formatsågade vid leverans. Sedan finjusteras de, först på vår Solosåg, sedan för hand för att profileras mot grundstenarna, förklarar Pierre. Det är lite pyssel, får man säga.

VIKTEN AV GOD VIRKESKVALITÉ

Pierre Bossons väg till klockstapeln i Kullerstad har inte varit helt spikrak. I botten är han snickare, men efter att ha tävlat i styrkelyft på elitnivå och skadat ryggen läste han upp sina skolbetyg innan han gick en utbildning i kultursnickeri i regi av Byggnadsvård Qvarnarp i Eksjö.

Han kom där i kontakt med en lärare som var antikvarie och som talade sig varm om vikten av god virkeskvalitet. Detta var ett ämne som låg Pierre varmt om hjärtat. Under sina år som snickare i byggsvängen kom han ofta i kontakt med dåligt virke.

Efter avslutad utbildning startade Pierre eget. Och med undantag för en smärre grundstötning orsakad av en mindre nogräknad kund har det därefter flutit på i god fart. Projekten har avlöst varandra, Gunnebo slott, Vadstena, Söderköping, Södra Råda, Eksjö gamla trästad.

– Favoritepoken är 1700-talet, konstaterar Pierre. Då var kunskapen om timring och snickeri i topp.

Han avslutar kaffestunden i byggboden och visar vägen tillbaka till arbetsplatsen på kyrkogården. Kollegan Juozas Cereskevicius säkrar som bäst upp den del av klockstapeln där en genomruttnad syll tagits bort för att ersättas med en ny.

Numera använder Pierre virke efter funktion. Till gamla kulturbyggnader som klockstapeln i Kullerstad ska det vara grov och tätvuxen fura i rätt längd som han helst själv väljer ut på sågverket, ibland redan i skogen. Med sig till byggplatserna har han alltid en sågbänk från Logosol.

– Min första Solosåg blev överkörd av en hjullastare, berättar han. Nu har jag en M7 som jag enkelt slänger upp på släpkärran. Ett mer flexibelt sågverk finns inte.

VÄXANDE MASKINPARK

Hemma i Nässjö har Pierre Bosson ett 300 kvm stort snickeri inrymt i en före detta skola. Där hoppas han inom kort också kunna komplettera maskinparken med en profilhyvel från Logosol, en PH 260, som han räknar med att få användning för när han inom kort ska bygga ett orangeri åt en kund. Innan dess ska emellertid den 370 år gamla klockstapeln i Kullerstad räddas så att de båda kyrkklockorna återigen kan höras över nejden.

– Mycket återstår att göra, säger Pierre och hugger kniven i änden på en grov bottenstock så att murkna träbitar far åt alla håll. Men det ska nog bli bra till slut.

• Pierre Bosson har alltid med sig sin Solosåg när han åker ut på jobb. ”Ett mer flexibelt sågverk finns inte”, säger han.

• Virket levererades formatsågat från ett sågverk i Ekshärad och justerades på plats, både med hjälp av Solosågen och för hand.

Biomaterial från skogen blir förband på sjukhus

Chalmers Tekniska Högskola i samarbete med Sahlgrenska sjukhuset och Stora Enso arbetar med ett projekt, Onskin-3D, som syftar till att utveckla innovativa material baserade på miljövänlig skogsråvara som lämpar sig bland annat för 3D-printing av avancerade förband avsedda för svensk sjukvård. Primär målgrupp är patienter som behandlas på plastikkirurgen för brännskador på svåråtkomliga ställen på kroppen, som armhåla, näsa och hals.

FRAMTIDEN I EN FLASKA

Tänk om en nedbrytbar flaska av träfiber kunde ersätta alla glas och plastflaskor som skräpar ned vår natur. Inom kort kan det bli verklighet. Världens första fiberbaserade, helt nedbrytbara flaska för kolsyrade drycker utvecklas just nu av svenskt trä i danska Slangerup. Green Fiber Bottle heter flaskan som är tänkt att revolutionera förpackningsindustrin. Intresset för Green Fiber Bottle är också stort. Men vad kommer konsumenterna att säga? Hur känns flaskan att dricka ur? Svaret är att det känns som att dricka ur vilken flaska som helst. I handen känns flaskan också ungefär som en femtiocentiliters plastflaska, men är hårdare när man klämmer på den. I mitten av 2018 planeras lanseringen av en testomgång på mellan 10 och 20 000 flaskor till en större testpanel. Därefter är drömmen att göra en fullskalig lansering i samband med sommar-OS i Tokyo 2020.

• *Möbeltorrt, snickeritorrt eller hyvlingstorrt? Hur du torkar virket beror på vad du ska använda det till och hur bråttom du har.*

Småskalig trätorkning

Torkning av virke är en naturlig del inom träförädling. Enklast blir det om du har tid att låta vårvindarna göra jobbet. Om du har lite mer bråttom krävs en småskalig trätork. Virkestorken Sauno torkar fura till hyveltorrt på en vecka.

– Sauno virkestork är en bra lösning när volymerna inte är så stora och man vill ha ett snabbt resultat, säger Logosols grundare och styrelseordförande Bengt-Olov Byström.

Virkestorkning enligt relaxmetoden är både effektiv och energisnål. Enligt Logosols kunder rör det sig om cirka 500 kilowattimmar per torkad kubikmeter virke.

– Det är en kostnadsnivå som kan accepteras för den småskalige träförädlaren som bara torkar det virke som verkligen behöver torkas, till exempel golvträ eller slöjdvirke, säger Bengt-Olov Byström.

LÅNGSAM BRÄDGÅRDSTORKNING

Om man istället har gott om tid är lufttorkning eller brädgårdstorkning den enklaste metoden. Plankor som sågats ur ett nyfällt träd innehåller mycket vatten, ofta lika många kilo vatten som kilo torrt trä. Fuktigt trä angrips lätt av rötsvampar. För att undvika angrepp och även minska krympningen vid användning torkas det till en fuktighet som ligger ungefär i jämvikt med luftens fuktighet. Byggvirke blir normalt tillräckligt torrt, det vill säga 20% fuktkvot om det ligger uppströat och helst under regnskydd utomhus under vårmånaderna.

– Slöjd och snickerivirke kan lufttorkas och sedan förvaras inomhus i uppvärmt utrymme tills det uppnått den fuktkvot som önskas. Det kan ta från några veckor till ett par år, beroende på träslag och dimensioner, säger Bengt-Olov Byström.

EFFEKTIV TORKNING INOM INDUSTRIN

Även när det gäller större virkesvolymer är lufttorkning det självklara alternativet. Ordentligt uppströat blir virket tillräckligt torrt under vårmånaderna och kan användas eller tas in under tak. Historiskt har allt virke som exporterats från Sverige lufttorkats. De stora brädgårdarna fylldes med virket under året. Sedan kom en intensiv period under försommaren när virket lastades på fartyg. Virket var då skeppningstorrt, under 20% fuktkvot.

Inom sågverksindustrin idag passerar i stort sett allt virke genom en virkestork innan det levereras. Torkningen är högeffektiv och värmen tas från bark och spån. De effektiva systemen för återvinning av energin gör att energikostnaden blir väsentligt lägre än vid enkel torkning med elektrisk tork.

Virkestorkning av den typ som används inom industrin innebär nästan undantagslöst för stora investeringar för ett småskaligt sågverk.

INSPIRERANDE HEMMABYGGEN

– Men här finns det många exempel på avancerade hemmabyggen där geniala lösningar och begagnade delar lett till en fungerande trätork med kapacitet som vida överstiger den enkla elektriska Sauno-torken, säger Bengt-Olov.

En bildsökning på Internet visar på stor uppfinningsrikedom. Allt från gamla fryscontainerar till torkar som drivs av solenergi.

Ett annat alternativ om du behöver torka större volymer är att ta kontakt med ett lokalt sågverk eller snickeri och höra om det finns möjlighet att torka ditt virke hos dem.

• *”Trätorkning är egentligen bara en fråga om tid”, säger Bengt-Olov Byström, som ströat upp sitt nysågade virke för lufttorkning.*

VIRKE MED OLIKA FUKTKVOT

BENÄMNING	FUKTKVOT
Möbeltorrt	6-10 %
Rumstorrt, snickeritorrt	10-15 %
Limningstorrt	14 %
Hyvlingstorrt	15-19 %
Lufttorrt (skeppningstorrt)	15-23 %

LÄMPLIGA MÅLFUKTKVOTER FÖR OLIKA ANVÄNDNING

MÅLFUKTKVOT	ANVÄNDNING
8 %	Golvbräder inomhus i uppvärmda utrymmen.
12 %	Lister samt undergolv i uppvärmda utrymmen.
16 %	Virke och limträ för inbyggnad, utvändiga panelbräder.

Källa: TräGuiden *www.traguiden.se*

BYGG MED NYSÅGAT VIRKE

Nysågat virke går utmärkt att använda till enklare byggnationer som inte ska isoleras, till exempel ett staket eller vid fasadbyte. Virket torkar snabbt när det kommer upp på en yttervägg eller som reglar i ett kallförråd. Men man måste ta hänsyn till att virket krymper. Tips: låt underbrädan i en fasad torka i vårvinden innan lock och läkt spikas på.

FAKTA • SAUNO VIRKESTORK

Torkprincipen kallades förr högtemperaturbasning, men är idag mer känt som relaxtorkning. Aggregatet finns i två storlekar med olika motoreffekter. För större volymer använder man flera aggregat. Torkskåpet bygger du själv av styrofoam.

Vi tror på Dig

Vi vill få ut mer affärsnytta till världens bästa lantbrukare.

Vill du vara uppdaterad med de senaste lantbruksnyheterna?
Anmäl dig till vårt mycket uppskattade nyhetsbrev per e-post. Det kostar inget och går när som helst att avsluta.
Anmäl dig på webben:
skogsaktuellt.se/nyhetsbrev

SKOGSAKTUELLT

Affärsnytta för oss som jobbar med jord, skog och entreprenad

JORDBRUKSAKTUELLT SKOGSAKTUELLT ENTREPRENADAKTUELLT MASKINMARKNADEN.SE agriprim

Anrikt familjeföretag

I snart 25 år har KJ Skog och Trädgård varit återförsäljare för Logosols produkter i Östersund. Företagets nestor Kjell Jonsson uppskattar antalet sålda sågverk och hyvlar till ”flera hundra”. Återkommande demodagar och visningar ger resultat, konstaterar han.

Text och bild: Mats Wigardt

• *Tre generationer samlade! KJ Skog & Trädgård i Östersund har genom åren sålt flera hundra Logosol-sågverk. Företaget startades av Kjell Jonsson och drivs idag av sonen Christer Jonsson och barnbarnet Anders Wallin.*

Väggarna i fikarummet hos KJ Skog och Trädgård är fyllda med bilder som redovisar företagets historia. Det är samtidigt en historia om Sverige och om landsbygdens utveckling.

Det var 1903 som skräddaren Johan Persson kom vandrande till den bördiga marken på sydsidan av Storsjön. En bit utanför den växande staden Östersund köpte han en gård där han slog sig ner.

EN TID AV TILLVÄXT

Det var en tid av utveckling och tillväxt. Staden hade på kort tid utvecklats till Jämtlands handelscentrum och hade bara några år tidigare spåtts bli huvudstad i det gemensamma konungariket Sverige-Norge.

I gården på sluttningen ner mot Storsjön bildade skräddaren familj. Två kor, lite höns och några kalvar bidrog till försörjningen. Det gick honom väl i händerna, trots den olycka han som ung hade råkat ut för och som livet igenom tvingade honom att använda kryckor.

Några år senare, 1929, kom den unga smeden Olof Jonsson från Offerdal till Östersund. Han blev förtjust i skräddarens dotter, de gifte sig och en smedja byggdes på gården i Ope.

Överallt i den växande staden och på landsbygden runtomkring växte nya hus upp. Skogsindustrin gick på högvarv och inom lantbruket innebar moderna metoder en kraftigt ökad produktivitet.

I Olof Jonssons smedja tillverkades idel nya verktyg och smidesdetaljer. 1959 började sonen Kjell Jonsson arbeta i familjens företag för att några år senare ta över verksamheten.

– En jordbruksreform under 1960-talet, då mindre gårdar slogs ihop till större enheter för att minska utflyttningen från landsbygden, innebar att det överallt i Norrland sattes upp nya ladugårdar, berättar Kjell Jonsson.

Det gick bra för företaget med sina drygt 80 anställda. Suget efter smidesprodukter var stort. Man började sälja traktorer, ökade verksamheten ytterligare genom förvärv och flyttade till större lokaler. Under tio år var man landets största återförsäljare av Valmets traktorer. Men när antalet byggprojekt minskade måste kostymen anpassas efter de nya tiderna. Kjell Jonsson sålde företaget till ett lokalt investmentbolag.

VIKTIG SAMARBETSPARTNER

– Jag skalade ner och flyttade hem till gården igen, berättar Kjell Jonsson. Med mig tog jag en del av våra agenturer för skog och trädgård.

Det som nu blev KJ Skog & Trädgård var till en början ett renodlat enmansföretag, men har numera fem anställda och ägs av sonen Christer Jonsson och barnbarnet Anders Wallin. Själv har Kjell Jonsson med ålderns rätt dragit sig tillbaka, men är fortfarande allt som oftast synlig i butik och verkstad. En viktig samarbetspartner har ända sedan tidigt 90-tal varit Logosol i Härnösand.

– Vi insåg snabbt att de hade tagit fram en produkt med potential och har varit med på hela resan, konstaterar Kjell. Genom åren har vi sålt flera hundra sågverk till skogsägare och jordbrukare i hela mellannorrland.

Idag är KJ Skog & Trädgård i Östersund den enda återförsäljaren av Logosols produkter i Sverige. All annan försäljning i Sverige går genom Logosols kontor i Härnösand.

STABIL KUNDBAS

Kjell konstaterar att samarbetet har varit viktigt för företaget och att det alltid fungerat smidigt. En snabb eftermarknad och effektiv hantering av eventuella reklamationer har bidragit till att bygga upp en stabil kundbas i Jämtland.

– Vi har dessutom alltid haft både bandsåg och solosåg uppsatt i anslutning till butiken, berättar Kjell Jonsson. Kunden vill känna på maskinen och se hur det fungerar innan det blir affär.

TIPSA NYSÅGAT!

I över 25 år har Nysågat inspirerat och imponerat. Hundratals kunder har berättat om hur de byggt sina drömmar av trä med maskiner från Logosol. Nu söker vi tips på reportage och kunskap kring träförädling. Kontakta oss gärna!

Skicka till tips direkt till Sara Boström på e-post: **sara@logosol.se**

WWW.NYSAGAT.SE

VI HJÄLPER DIG INTE

att skruva ihop de här

Vi skriver inte om skruv och mutter. Däremot om hur bra den nya fyrhjulingen är, eller hur du vårdar motorsågen. Vi berättar vad den nya skördaren har för detaljer och hur du jobbar effektivare med den gamla.

SKOGEN älskar teknik, skogsskötsel och virkesmarknad. Tidningen som varje skogsbrukare behöver i sin vardag!
Digital läsning ingår i prenumerationen helt utan kostnad!

Testa 3 nummer för endast 99 kr!

www.skogen.se/nysagat eller 08-412 15 00

SKOGEN
DEN OBEROENDE SKOGSTIDNINGEN

SMÅSÅGAT

NOTISER MED TRÄKÄNSLA

Johan Marand, vinnare av Hack for Sweden Award 2017.

SKOGSAPP VANN HACK FOR SWEDEN AWARD 2017

I tävlingen **Hack for Sweden Award** vann **Johan Marand** förstapris för appen **Project Skog.** Appen samlar in data från bland annat Skogsstyrelsen, Sveriges Lantbruksuniversitet och Länsstyrelsen för att avgöra om en skog har höga naturvärden. Syftet är att skapa medvetenhet om hållbart skogsbruk och öka chanserna att finna riktiga naturskogar med höga naturvärden. Hack for Sweden arrangerades i år för fjärde gången. Tävlingen har skapats för att synliggöra myndigheters öppna data, med målet att skapa innovativa tjänster eller appar. Läs mer på webbplatsen **www.hackforsweden.se**

84% tycker att det är mycket viktigt med träd i städerna, enligt en **Sifo**-undersökning från **Naturvårdsverket**. ”Svaren visar att en stor andel av Sveriges befolkning tycker att träd i städer är mycket viktigt och vill att beslutsfattare ska värdera ekosystemtjänster i samhällsutvecklingen”, säger **Karin Skantze**, projektledare.

BÖCKER

ÄLSKADE ÄLGAR!
FAKTA, MYTER OCH GRYTOR
av **Torsten Blomquist**
MittMedia Förlag

Det har gått 13 år sedan *Älskade älgar!* kom ut första gången. Nu har journalisten och författaren Torsten Blomquist presenterat en ny och väsentligt utökad utgåva. I ett nytillkommet kapitel finns dessutom en utförlig receptsamling. Boken är den mest kompletta i sin genre och innehåller allt som finns att veta om Skogens konung, från myter till fakta.

TÄLJA OCH SNIDA I TRÄ
EN MODERN GUIDE TILL KREATIVT SKAPANDE
av **Max Bainbridge**
Ordalaget Bokförlag

I ett samhälle som går allt snabbare och där tekniken ständigt förnyas finns även en trend att vilja göra själv och skapa från grunden. Tälja och snida i trä inspirerar dig till att börja skapa i trä. Det är en guide som lär dig göra vackra, praktiska träföremål för det moderna hemmet.

Ferry Svan grundlade sin seger i junior VM i Hamburg med en seger i allra första grenen, Stock Saw.

GULD I TIMBERSPORT

Ferry Svan lyckades nyligen knipa guldet i junior-VM i **Timbersport** i **Hamburg**. Innan dess hade 21-åringen vunnit de nordiska mästerskapen. Timbersport är en uppvisningsgren som handlar om att såga, hugga och klyva stockar på tid. Två moment med yxa, två med såg, allt på tid. Fokus ligger på snabbhet, styrka, uthållighet och precision. Till detta använder man speciella, handgjorda yxor och sågar som beställs från **Nya Zeeland**. Yxorna är stora och tunga, med längre skaft än svenska yxor, och med eggen vinklad för att inte fastna. Nästa mål är att komma med i seniorlandslaget, med slutmålet att bli bäst i världen. Ferry Svan hoppas på sikt kunna leva på sporten, och tränar på heltid hemma hos pappa **Gunde Svan**.

Lotta Boholm Wall är träbildhuggare med verkstad i Njurunda. I trädgården står en av hennes totempålar av pilträd.

TRÄKONST *SOM INSPIRERAR*

Lotta Boholm Wall inspireras av djur, natur och kulturer i antika **Egypten** och **Nordamerika**. Hon har prisats för sina totempålar och sponsras av **Stihl**. Förarbetet sker ofta med motorsåg, men när det kommer till detaljer är det bildhuggarjärn och träklubba som gäller. Läs mer på webbplatsen **www.boholmwall.se**

KALSONGER AV BARRTRÄ. Det svenska underklädesmärket **Allvar** tillverkar underkläder av fibrer från svensk tall och granskog. Varumärket fokuserar på råvarans ursprung, de ångermanländska skogarna. Läs mer på webbplatsen **www.allvarunderwear.com**

LOGOSOL PÅ THOMÉE-MÄSSAN

Stort intresse för klassiska verktyg

I mitten av oktober var Logosol en av utställarna på Thomée-mässan i Göteborg. I montern presenterades Nobex-sortimentet för ledande leverantörer inom järn- och byggfackhandeln.

Logosol har de senaste åren utökat sitt sortiment med utvalda varumärken som passar för butiksförsäljning.

– Under 2015 tog vi över Agma och lanserade Smart-Line serien med produkter för trädfällning, stockhantering och vedhantering. Under 2017 tog vi över produkträttigheterna för Plano, Nobex och Sauno med proffsverktyg för snickeri och hobby, berättar vd Malte Frisk.

Satsningen på detaljhandel öppnar nya möjligheter att sprida Logosol som varumärke. På Thomée-mässan i oktober presenterades Nobex-sortimentet för Sveriges järn- och bygghandlare.

– Nobex-produkterna togs emot med stor entusiasm. Logosol har skakat liv i ett klassiskt varumärke med mycket hög renommé och fantastisk kvalitet. Produkterna är helt svensktillverkade, och det uppskattas särskilt av handlarna, säger Malte Frisk.

Under utställningsdagarna demonstrerades bland annat Nobex geringssågar tillsammans med utvalda tillbehör.

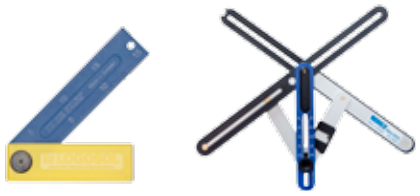

• *Vinkelhakar och multifix mätverktyg ingår också i Nobex-sortimentet.*

• *Logosol visade Nobex geringssågar på Thomée-mässan som arrangerades i Göteborg.*

TORMEK® T-8

Tormek Blackstone Silicon SB-250 Den här stenen har utvecklats speciellt för att skärpa HSS och andra höglegerade stålkvaliteter. Stenens högre slipförmåga är speciellt värdefull vid formning av verktyg med stor slipyta, där sliptrycket är lågt, t.ex. maskinhyvelstål.

FÅ TOPPRESULTAT MED ETT RIKTIGT SLIPSYSTEM

MED TORMEK T-8 kan du slipa dina verktyg med högsta precision. Våtslipning är skonsamt mot stålet och eggen kyls kontinuerligt av vattnet — det finns ingen risk att stålet överhettas och förlorar sin härdning.

Med medföljande *Jiggen för raka eggar SE-77* slipar du enkelt både stämjärn och hyveljärn till högsta skärpa. Komplettera med *Jiggen för maskinhyvelstål SVH-320* och *Jiggen för profilstål SVP-80* för att även kunna slipa dina profilstål och maskinhyvelstål.

Tormek T-8 är tillverkad för kontinuerlig drift och dess unika drivsystem klarar av att hålla ett konstant varvtal även under hög belastning. Du får en slipstation där du kan slipa dina verktyg med full kontroll. Inga fler avbrott i arbetet för att skicka bort eller lämna in stålen för slipning.

SVH-320 Jigg för maskinhyvelstål

SVP-80 Jigg för profilstål

Tormek T-8 ger dig högsta precision tack vare ett revolutionärt helgjutet zinkstativ. Lär dig mer om de nya funktionerna på www.tormek.se

• *Logosol demonstrerar olika maskiner på olika mässor, besök www.logosol.se för aktuell information!*

PROVKÖR VÅRA MASKINER

Logosol ställer ut på skogsmässor och några mindre marknader. Vi ser fram emot att få träffa dig över en kopp kaffe och lite sågspån. Under 2018 visar vi bland annat våra nya produkter inom stocksågning, B751 bandsågverk och F2 kedjesågverk.

LOGOSOL MÄSSPROGRAM 2018

TRÄ & TEKNIK
Ort: Göteborg
Datum: 28-31 mars

SKOGSMASKINDAGARNA
Ort: Karlskoga
Datum: 18-19 maj

SKOGSNOLIA
Ort: Umeå
Datum: 14-16 juni

STORA NOLIA
Ort: Piteå
Datum: 4-12 augusti

• *Titta gärna in i Logosols butik om du har vägarna förbi Härnösand.*

Butiken för **skog och trädgård**

Välkommen till Logosols egen butik i Härnösand med ett utbud för skog, trädgård och snickeri.

I butiken kan du se och känna på våra huvudprodukter. Vi är även återförsäljare till Stihls sortiment med elmotorsågar, motorsågar, lövblåsar och andra skogs- och trädgårdsmaskiner. Vid önskemål visar vi gärna maskiner i arbete i såghuset och snickeriet. Om du är intresserad av en demonstration, ring oss innan så att vi kan ta hand om dig på bästa sätt. Butiken är en del av Logosols huvudkontor i Härnösand och har endast öppet under vardagar.

Sveriges mesta trädgårdstidning för dig som odlar i tufft klimat!

PRENUMERERA!

Ge dig själv och/eller en trädgårdsvän en rejäl dos odlingsglädje som räcker hela året!

Helår fem nummer endast 195 kr, beställ i vår webshop!
(Butikspris Sverige 220 kr)

Köp dina tidningar i vår webshop www.tradgardnorr.se/bestall

TRÄD GÅRD NORR

www.tradgardnorr.se

Convallaria Förlag AB / Trädgård Norr • Parkgatan 13 B, Piteå • tel +46 911-21 10 09 • Följ oss!